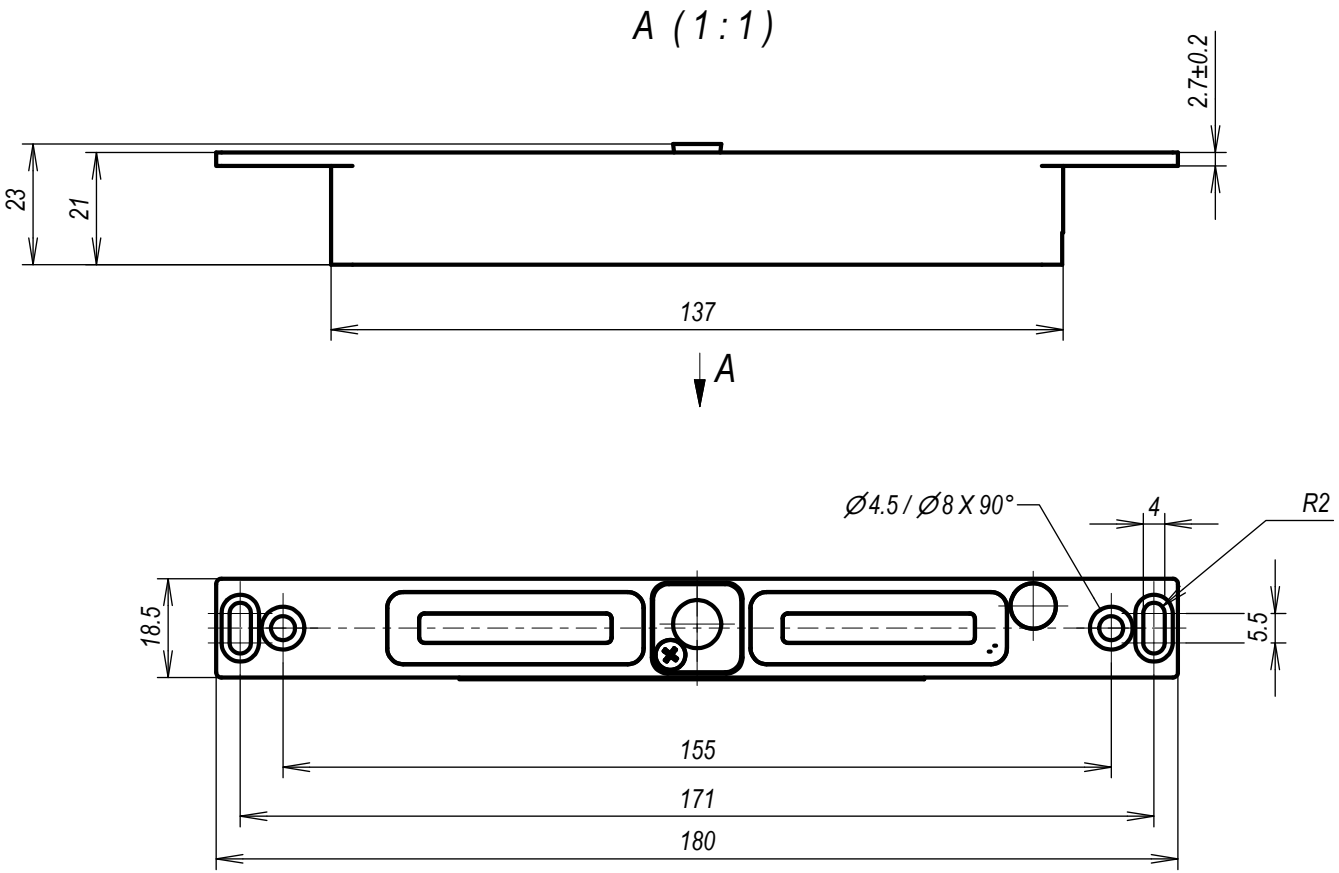

Изм.	Лист	№ докум.	Подп.	Дата	Корпусная часть замка AL-250S	Лит.	Масса	Масштаб
Разраб.							0.462	1:1
Пров.								
Тех.контр						Лист 1	Листов 1	
Н.контр.								
Утв.								

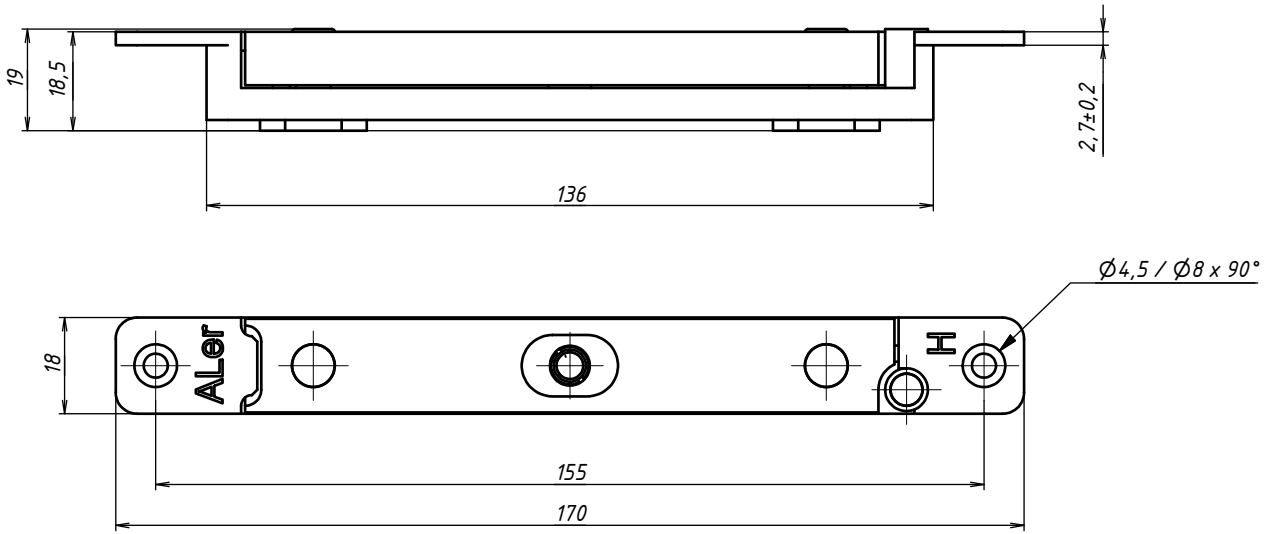

Изм.	Лист	№ докум.	Подп.	Дата	Якорная часть замка AL-250S	Лит.	Масса	Масштаб
Разраб.							0,168 кг	1 : 1
Пров.								
Т. контр.						Лист	Листов 1	
Нач.отд.					ООО "ЭКСКОН"			
Н. контр.								
Утв.								

Перв. примен.

Справ. №

Подп. и дата

Инв. № дубл.

Взам. инв. №

Подп. и дата

Инв. № подл.