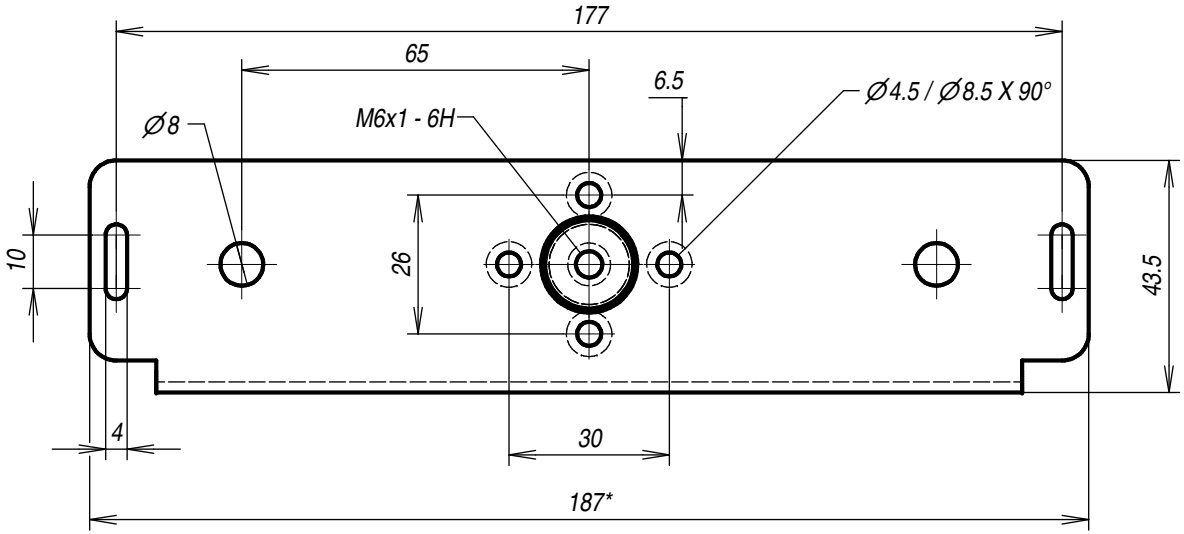
177
65
6.5
Ø4.5 / Ø8.5 X 90°
Ø8
M6x1 - 6H
10
26
43.5
4
30
187*

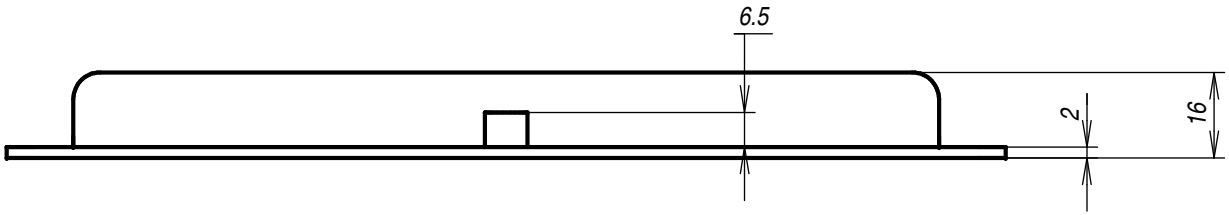
6.5
2
16